thePrema S360-100 E UP BK

Artikelnr.: 2070602

Aanwezigheids- en bewegingsmelders
Plafondmontage binnen

Functiebeschrijving

- Passieve infrarood-aanwezigheidsmelder voor plafondmontage
- Vierkant detectiebereik 360° (tot 64 m²) voor een veilig en eenvoudig ontwerp
- Automatische aanwezigheids- en lichtsterkteafhankelijke regeling van verlichting
- Mixlichtmeting, geschikt voor fluorescentielampen (FL/PL/ESL), halogeen-/gloeilampen en LED›s
- Kanaal A Licht: relais, 230 V
- Op vol- of halfautomatische bediening om te schakelen
- Lichtsterkteschakelwaarde instelbaar, inleerfunctie
- Zelflerende nalooptijd
- Aansluitmogelijkheid voor drukknop of schakelaar voor handmatige schakeling met automatische herkenning
- Impulsfunctie voor trappenhuis-tijdschakelaar
- Direct gebruiksklaar door voorinstelling in de fabriek
- Zeer eenvoudige instelling van de energiebesparing met de nieuwe « eco plus»-functie
- Testmodus ter controle van functie en detectiebereik
- Uitbreiding van het detectiebereik door Master/Slave of Master/Master-schakeling, maximaal 10 melders kunnen parallel worden geschakeld
- Plafondinbouw in inbouwdoos
- Plafondopbouw mogelijk met opbouwraam
- Gebruikersafstandsbediening theSenda S, management-afstandsbediening SendoPro (optie)
- * Volgens de garantie voorwaarden, zie www.theben.de/nl/garantie

thePrema S360-100 E UP BK

Artikelnr.: 2070602

Technische specificaties

	thePrema S360-100 E UP BK
Bedrijfsspanning	110 V AC - 230 V AC ± 10 %
Frequentie	50 - 60 Hz
Montagehoogte	2 - 3,5 m
Minimale hoogte	1,7 m
Soort montage	Plafondmontage
Kleur	Zwart
Schakeluitgang	Licht
Eigen verbruik	~0,1 W
Soort lichtmeting	Mixlichtmeting
Instelbereik lichtsterkte	5 - 3000 lx
Nalooptijd licht	10 s - 60 min
Soort contact licht	Relais 230 V/10 A µ-contact
Lampsoorten	Gloei-/halogeenlampen, Fluorescentielampen, Energiespaarlampen, LEDs
Gloei-/halogeenlampbelasting	2300 W

	thePrema S360-100 E UP BK
Compact-/tl-lampen	1150 VA (cos φ = 0,5)
Inschakelstroom	max. 800 A / 200 µs
Energiespaarlampen	16 x 54/58 W, 24 x 35/36 W, 8 x 2 x 54/58 W, 12 x 2 x 35/36 W
LED < 2 W	60 W
LED 2-8 W	600 W
LED > 8 W	600 W
Type aansluiting	Schroefklemmen
Max. kabeldiameter	max. 2 x 2,5 mm²
Afmeting inbouwdoos	55 mm
Detectiebereik	49 m² (7,0 x 7,0 m)
Detectiehoek	360°
Omgevingstemperatuur	0°C ... 50°C
Impactweerstand	IK04
Beschermingsgraad	IP 40 (in ingebouwde toestand)

Aansluitschema's

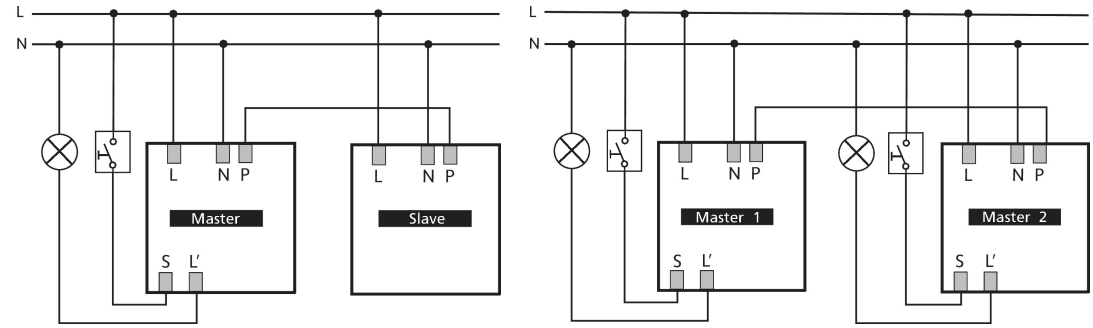

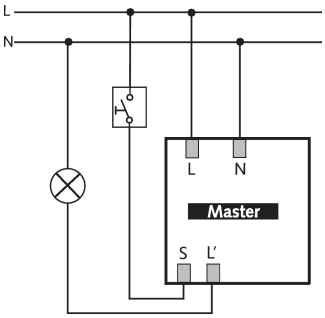

Detectiebereik voor planningstoepassingen bij een temperatuur van 21 °C

Montagehoogte (A)	Zittend (S)	Bewegend (T)
2 m	9 m² | 3 m x 3 m	20 m² | 4,5 m x 4,5 m ± 0,5 m
2,5 m	16 m² | 4 m x 4 m	36 m² | 6 m x 6 m ± 0,5 m
3 m	25 m² | 5 m x 5 m	49 m² | 7 m x 7 m ± 1 m
3,5 m		64 m² | 8 m x 8 m ± 1 m

thePrema S360-100 E UP BK

Artikelnr.: 2070602

Detectiebereik voor planningstoepassingen bij een temperatuur van 21 °C

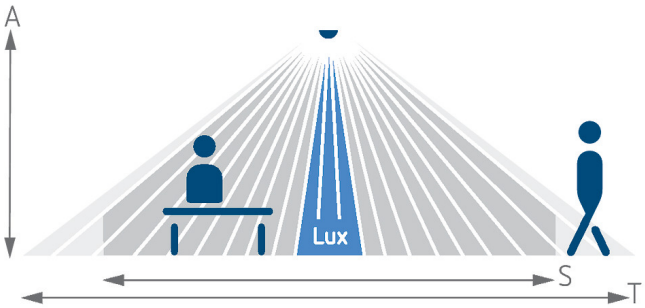

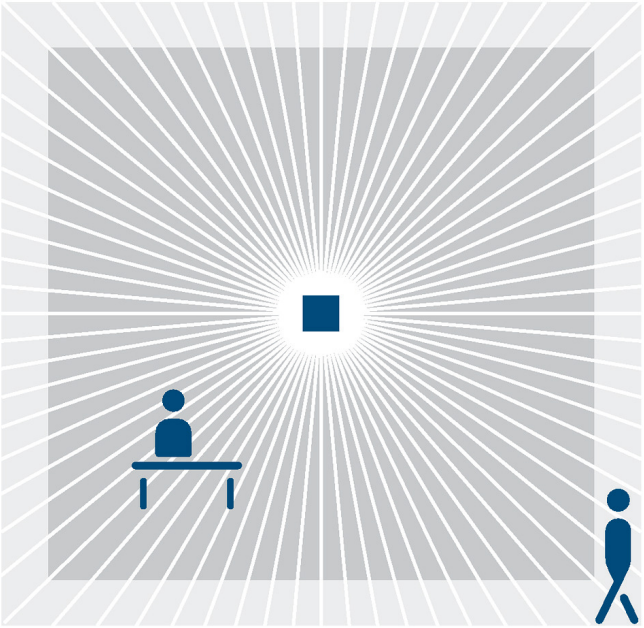

Detectiebereik Sensnorm volgens IEC 63180

Montagehoogte (A)	Dwars op (T)	Recht op (R)	Zittend (S)
2,5 m	40 m² | 6,3 m x 6,3 m	22 m² | 4,7 m x 4,7 m	20 m² | 4,5 m x 4,5 m

Maattekeningen

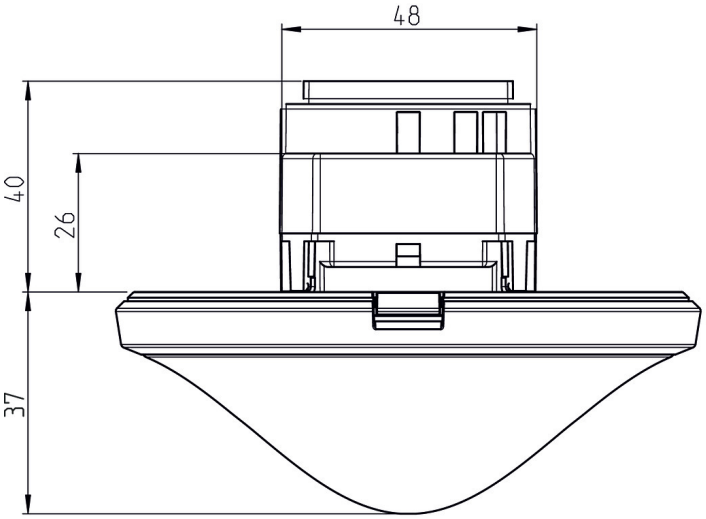

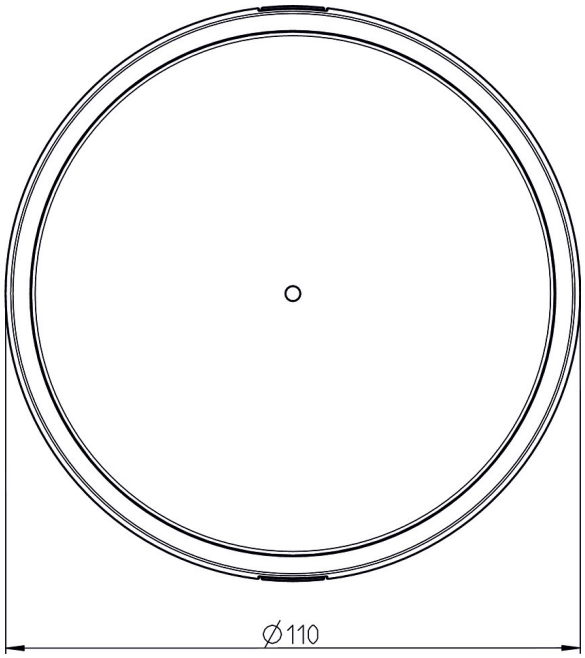

thePrema S360-100 E UP BK

Artikelnr.: 2070602

Accessoires

theSenda P
Artikelnr.: 9070910

theSenda S
Artikelnr.: 9070911

Plafondinbouwdoos 73A
Artikelnr.: 9070917

QuickSafe beschermkorf
Artikelnr.: 9070531

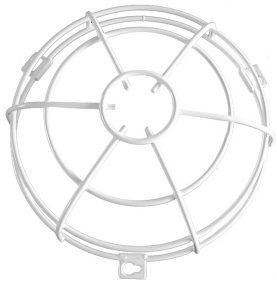

theSenda B
Artikelnr.: 9070985

Plafondinbouwdoos 68A
Artikelnr.: 9070992

Opbouwhuis 110A BK
Artikelnr.: 9070600