LUXORliving D1 RF 4800670

KNX

LUXORliving

Hotline Theben:
+49 7474 692-369

theben

WARNUNG (DE)

Lebensgefahr durch elektrischen Schlag oder Brand!
- Montage ausschließlich von Elektrofachkraft durchführen lassen!
- Vor Montage/Demontage Netzspannung freischalten!
- Weitere Funktionsbeschreibungen im LUXORliving-Handbuch.

Allgemeine Infos
- Der Funk-Universaldimmaktor D1 RF entspricht EN 60669-2-1 bei bestimmungsgemäßer Montage
- Er kann mit konventionellen Tastern/Schaltern in Unterputzdosen eingebaut werden
- Die LUXORliving-Serie ist eine Reihe von Geräten in kompakter Bauform, mit denen man Schalten, Dimmen, Heizen und Steuern kann
- Inbetriebnahme mit der Software LUXORplug und einfache Bedienung mit der App LUXORplay (für Android und iOS): www.LUXORliving.de
- Bei Verwendung in einem KNX-System erfolgt die Programmierung mit der ETS

Technische Daten

Betriebsspannung: 230 V AC, 50/60 Hz
Standby Leistung min.: < 0,4 W
Kontaktart: ε-Kontakt
Lastarten: R/L/C
Mindestlast: 2 W
Schutzart: IP 20
Schutzklasse: II bei bestimmungsgemäßer Montage
Betriebstemperatur: – 5 °C ... + 45 °C
Mit Phasenabschnitt:
Glüh-/Halogenlampenlast / Dimmbare LEDs* 250 W bei 25 °C
Binäreingänge:
– Kontaktspannung: 3,3 V
– Kontaktstrom: 0,5 mA
– Max. Kabellänge: 3 m (externe Eingänge)
– Länge Anschlussdrähte: 25 cm
Bemessungsstoßspannung: 4 kV
Verschmutzungsgrad: 2
Anschlussquerschnitt: 4 mm²
Abmessungen: 46,8 x 48,6 x 21,2 mm
Funkfrequenz/Sendeleistung 868,3 MHz/max. 10 mW

* **Mit Phasenanschnitt**: LED: 22 W (bis 25 °C)

ⓘ Auffälligkeiten im Dimmverhalten oder Funkstörungen sind bei gedimmten Lampen (insbesondere LEDs) aufgrund des stetigen technischen Fortschritts nicht ausgeschlossen.

Hiermit erklärt die Theben AG, dass dieser Funkanlagentyp der Richtlinie 2014/53/EU entspricht. Der vollständige Text der EU-Konformitätserklärung ist unter der folgenden Internetadresse verfügbar: www.theben.de/red-konformitaet

Weitere Informationen
http://qr.theben.de/p/4800670de

WARNING (EN)

Danger of death through electric shock or fire!
- Installation should only be carried out by professional electrician!
- Disconnect the mains power supply prior to installation and/or disassembly!
- Further functional descriptions in the LUXORliving handbook.

General information
- The wireless universal dimmer actuator D1 RF complies with EN 60669-2-1 if correctly installed
- It can be installed with conventional push buttons/switches in flush-mounted boxes
- The LUXORliving series is a range of compact devices for switching, dimming, heating and controlling
- Start-up using the LUXORplug software and easy operation using the LUXORplay app (for Android and iOS): www.LUXORliving.de
- When used in a KNX system, programming is completed with the ETS

Technical data

Operating voltage: 230 V AC, 50/60 Hz
Standby output: min.: < 0,4 W
Type of contact: ε-contact
Load types: R/L/C
Minimum load: 2 W
Protection rating: IP 20
Protection class: II subject to correct installation
Operating temperature: – 5 °C ... + 45 °C
With trailing edge:
bulb/halogen lamp load/dimmable LEDs* 250 W at 25 °C
Binary inputs:
– Contact voltage: 3.3 V
– Contact current: 0.5 mA
– Max. cable length: 3 m (external inputs)
– Length of connecting wires: 25 cm
Rated impulse voltage: 4 kV
Pollution degree: 2
Connection cross-section: 4 mm²
Dimensions: 46,8 x 48,6 x 21,2 mm
Radio frequency/transmission power 868.3 MHz/max. 10 mW

* **With leading edge**: LED: 22 W (up to 25 °C)

ⓘ Due to continuing technical progress, abnormalities in dimming response or radio interference cannot be ruled out when operating dimmed lamps (in particular LEDs).

Theben AG herewith declares that this type of radio installation complies with Directive 2014/53/EU. The complete text of the EU Declaration of Conformity is available at the following Internet address: www.theben.de/red-konformitaet

Further information
http://qr.theben.de/p/4800670en

AVERTISSEMENT (FR)

Danger de mort, risque d'électrocution et d'incendie!
- Le montage doit être effectué exclusivement par un électricien spécialisé!
- Désactiver la tension réseau avant le montage/ le démontage !
- Pour d'autres descriptions de fonction, se reporter au manuel LUXORliving.

Informations générales
- L'actionneur de variation universel à commande radio D1 RF répond aux exigences de la norme EN 60669-2-1 en cas de montage conforme
- Il peut être monté avec des boutons-poussoirs/interrupteurs conventionnels dans des boîtiers encastrés
- La série LUXORliving est une gamme d'appareils de petites dimensions permettant de commuter, varier, chauffer et commander
- Mise en service avec LUXORplug et commande aisée par le biais de l'appli LUXORplay (pour Android et iOS) : www.LUXORliving.de
- En cas d'intégration dans un système KNX, la programmation s'opère via l'ETS

Caractéristiques techniques

Tension de service : 230 V AC, 50/60 Hz
Puissance en veille min. : < 0,4 W
Type de contact : contact ε
Types de charges : R/L/C
Charge minimale : 2 W
Indice de protection : IP 20
Classe de protection : II en cas de mont. conforme
Température de service : – 5 °C ... + 45 °C
Avec sortie de phase : charge de lampes à incandescence/halogènes/LED dimmables* 250 W à 25 °C
Entrées binaires :
– Tension de contact : 3,3 V
– Courant de contact : 0,5 mA
– Longueur de câble max. : 3 m (entrées ext.)
– Longueur des câbles de connexion : 25 cm
Tension assignée de tenue aux chocs : 4 kV
Degré de pollution : 2
Section de raccordement : 4 mm²
Dimensions : 46,8 x 48,6 x 21,2 mm
Fréquence radio/puissance d'émission 868,3 MHz / max. 10 mW

* **Avec entrée de phase** : LED : 22 W (jusqu'à 25 °C)

ⓘ Des anomalies dans le comportement de variation ou des perturbations radio-électriques ne peuvent pas être exclues en cas de variation de lampes (en particulier des LED) en raison des progrès techniques constants.

Par la présente, Theben AG déclare que ce type de système radio est conforme à la directive 2014/53/UE. Le texte intégral de la déclaration de conformité de l'UE est disponible à l'adresse Internet suivante : www.theben.de/red-konformitaet

Informations supplémentaires
http://qr.theben.de/p/4800670fr

AVVERTIMENTO (IT)

Pericolo di morte per scosse elettriche o incendio!
- Il montaggio deve essere eseguito esclusivamente da parte di un elettroinstallatore specializzato!
- Prima del montaggio o dello smontaggio scollegare la tensione di rete!
- Per maggiori descrizioni del funzionamento fare riferimento al manuale LUXORliving.

Informazioni generali
- L'attuatore radio universale per la regolazione della luminosità D1 RF corrisponde alla norma EN 60669-2-1 se montato in modo conforme
- È possibile installarlo con i pulsanti/interruttori convenzionali in scatole a incasso
- La gamma LUXORliving è una serie di apparecchi di forma compatta idonei per commutare, regolare, riscaldare e comandare
- Messa in funzione con il software LUXORplug e utilizzo semplice grazie all'applicazione LUXORplay (per Android e iOS): www.LUXORliving.de
- In caso di impiego in un sistema KNX, la programmazione avviene tramite ETS

Dati tecnici

Tensione d'esercizio: 230 V AC, 50/60 Hz
Potenza in standby min.: < 0,4 W
Tipo di contatto: contatto ε
Tipi di carico: R/L/C
Carico minimo: 2 W
Classe di protezione: IP 20
Classe di protezione: II in caso di montaggio conforme
Temperatura d'esercizio: – 5 °C ... + 45 °C
Con controllo fase di inversione:
Carico lampade a incandescenza/alogene / LED regolabili* 250 W a 25 °C
Ingressi binari:
– Tensione di contatto: 3,3 V
– Corrente di contatto: 0,5 mA
– Max. lunghezza cavo: 3 m (ingressi esterni)
– Lunghezza cavi di collegamento: 25 cm
Sovratensione transitoria nominale: 4 kV
Grado di inquinamento: 2
Sezione di collegamento: 4 mm²
Dimensioni: 46,8 x 48,6 x 21,2 mm
Frequenza radio/potenza di trasmissione 868,3 MHz/max. 10 mW

* **Con controllo fase**: LED: 22 W (fino a 25 °C)

ⓘ A causa del costante progresso tecnico non si escludono stranezze nel comportamento di regolazione o anomalie di funzionamento in caso di lampade regolate (in particolare LED).

Con la presente, Theben AG dichiara che questo tipo di impianto radio è conforme alla direttiva 2014/53/UE. Il testo completo della dichiarazione di conformità UE è disponibile al seguente indirizzo Internet: www.theben.de/red-konformitaet

Maggiori informazioni
http://qr.theben.de/p/4800670it

ADVERTENCIA (ES)

¡Peligro de muerte por descarga elétrica o incendio!
- ¡El montaje debe ser llevado a cabo exclusivamente por un electricista profesional!
- ¡Desconecte la tensión de red, antes de proceder al montaje o desmontaje!
- Descripciones de función adicionales en el manual LUXORliving.

Información general
- El actuador de regulación de luz universal por radio D1 RF se ajusta a la norma EN 60669-2-1 en caso de montaje conforme a lo previsto
- Se pueden montar en cajas empotradas con pulsadores/interruptores convencionales
- La serie LUXORliving es una serie de aparatos compactos que permiten conmutar, regular la luz, controlar la calefacción y otros dispositivos
- Puesta en servicio con el software LUXORplug y manejo sencillo con la App LUXORplay (para Android e iOS): www.LUXORliving.de
- Al utilizar un sistema KNX, la programación se realiza con el ETS

Datos técnicos

Tensión de servicio: 230 V AC, 50/60 Hz
Potencia en standby mín.: < 0,4 W
Tipo de contacto: contacto ε
Tipos de carga: R/L/C
Carga mínima: 2 W
Grado de protección: IP 20
Clase de protección: II en caso de montaje conforme a lo previsto
Temperatura de funcionamiento: - 5 °C ... + 45 °C
Con corte de fase descendente:
Carga de lámparas incandescentes/halógenas / LED atenuables* 250 W con 25 °C
Entrada binaria:
– Tensión de contacto: 3,3 V
– Corriente de contacto: 0,5 mA
– Longitud de cable máxima: 3 m (entradas ext.)
– Longitud de los cables de conexión: 25 cm
Impulso de sobretensión admisible: 4 kV
Grado de polución: 2
Sección de conexión: 4 mm²
Dimensiones: 46,8 x 48,6 x 21,2 mm
Frecuencia de radio/potencia de envío 868,3 MHz/máx. 10 mW

* **Con corte de fase ascendente**: LED: 22 W (hasta 25 °C)

ⓘ No se descartan posibles anomalías en la respuesta a la regulación de luz o interferencias radioeléctricas en lámparas reguladas (especialmente LED) debido a los continuos avances técnicos.

Theben AG declara expresamente que este tipo de instalación radioeléctrica cumple la directiva 2014/53/CE. El texto completo de la declaración de conformidad CE está disponible en la siguiente dirección de Internet: www.theben.de/red-konformitaet

Información adicional
http://qr.theben.de/p/4800670es

ATENÇÃO (PT)

Perigo de morte por choque eléctrico ou incêndio!
- A montagem deve ser efectuada apenas por um electricista especializado!
- Antes da montagem/desmontagem activar a tensão de rede!
- Para outras descrições de funções, consulte o manual LUXORliving.

Informações gerais
- O atuador universal remoto de regulação de luminosidade D1 RF está em conformidade com a EN 60669-2-1 em caso de montagem correta
- Pode ser integrado em caixas embutidas com botões/interruptores convencionais
- A série LUXORliving é uma série de aparelhos de construção compacta, com os quais se pode comutar, atenuar, aquecer e controlar
- Colocação em funcionamento com o software LUXORplug e operação fácil com a App LUXORplay (para Android e iOS): www.LUXORliving.de
- Em caso de utilização num sistema KNX, a programação ocorre com o ETS

Dados técnicos

Tensão de serviço: 230 V AC, 50/60 Hz
Potência em standby mín.: < 0,4 W
Tipo de contacto: contacto ε
Tipos de carga: R/L/C
Carga mínima: 2 W
Tipo de proteção: IP 20
Classe de proteção: II em caso de montag. correta
Temperatura operacional: – 5 °C ... + 45 °C
Com secção de fase: carga da lâmpada fluorescente/de halogéneo / LEDs* com regulação de intensidade 250 W com 25 °C
Entradas binárias:
– Tensão de contacto: 3,3 V
– Corrente de contacto: 0,5 mA
– Comprimento máx. de cabo: 3 m (entradas ext.)
– Comprimento dos fios de ligação: 25 cm
Tensão transitória de dimensionamento: 4 kV
Grau de poluição: 2
Secção transversal de ligação: 4 mm²
Dimensões: 46,8 x 48,6 x 21,2 mm
Radiofrequência/Potência de envio 868,3 MHz/máx. 10 mW

* **Com ângulo de fase**: LED: 22 W (até 25 °C)

ⓘ A possibilidade de falhas na resposta de dimming ou de anomalias da rádio frequência com lâmpadas reguláveis (especialmente LEDs) não pode ser excluída devido ao progresso tecnológico contínuo.

A Theben AG declara pelo presente documento que este tipo de instalação por rádio corresponde à diretiva 2014/53/UE. O texto completo da declaração de conformidade UE encontra-se disponível nos seguintes endereços da internet: www.theben.de/red-konformitaet

Mais informações
http://qr.theben.de/p/4800670pt

❶

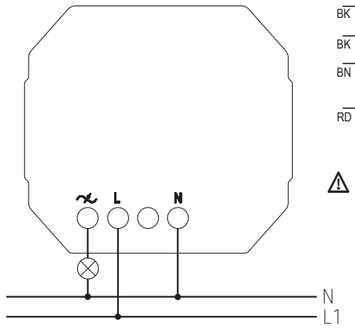

⚠ Correct connection required for smooth operation. Respect polarity L/N!

theben

SBA7EE-KUJTAB
SBA7EE-KUJTAB
KQYNXA-ESSUAX
0048FF000000
4800670 319709

Example of a label with QR code

The wireless universal dimmer actuators support Secure communication. For start-up, the Factory-Default-Setup-Key (FDSK) is required (sticker on the device).

⚠ Keep the Factory-Default-Setup-Key in a safe place.

⚠ Remove the stickers from the device for maximum safety. If the FDSK is lost, a recovery is not possible. In this case, startup is only possible „insecure".

❷

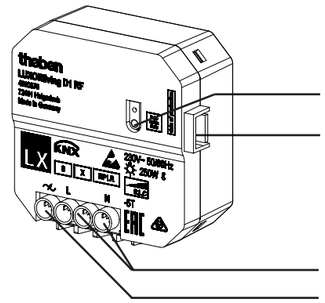

Programming button and LED for physical address

Plug connection for external inputs

⚠ The extension inputs are connected to mains voltage.
Do not remove the insulation from the unused auxiliary inputs.

mains input

dimming output

Bestimmungsgemäße Verwendung (DE)

- Die Funk-Universaldimmaktoren schalten und dimmen die Helligkeit verschiedener Leuchtmittel wie Glühlampen, Hochvolt-Halogenlampen, Niedervolt-Halogenlampen (konventionell oder mit elektronischem Transformator) oder dimmbare LED-Lampen für 230 V sowie Lüfter
- Wenn potenzialfreie Taster oder Schalter an den Eingängen angeschlossen werden, können sie verschiedene Funktionen wie Schalten, Dimmen, Jalousien auf-/abfahren etc. ausführen
- Für den Einsatz im Wohn- und Objektbau (Bürogebäude, öffentliche Gebäude, Hotels etc.)
- Verwendung nur in geschlossenen, trockenen Räumen

Montage

➢ In handelsübliche Unterputzdosen (nach DIN 49073) montieren

❶ Anschluss

⚠ **Gefahr durch elektrischen Schlag!**
Das Gerät besitzt keine Basisisolierung im Bereich der Klemmen und Steckverbindung!

➢ Die Eingänge führen Netzspannung! Bei Anschluss der Eingänge oder vor jeglichem Eingriff an einem der Eingänge die 230 V-Versorgung des Gerätes unterbrechen.
➢ Berührungssicher installieren.
➢ Mindestabstand von 3 mm zu leitenden Teilen sicherstellen oder Zusatzisolation z. B. durch Trennstege/-wände verwenden.
➢ Die Isolierung der nicht verwendeten Nebeneingänge nicht entfernen.
➢ Die Adern der nicht verwendeten Nebeneingänge nicht abschneiden.

⚠ Keine Netzspannung (230 V) oder andere externe Spannungen an die Nebenstelleneingänge anschließen!

⚠ Bei der Installation auf ausreichende Isolierung zwischen Netzspannung (230 V) und Bus bzw. Nebenstellen achten (mind. 5,5 mm).

❷ Inbetriebnahme über Direktsteuerung (Auslieferzustand)

Über den Eingang I1 ist eine manuelle Bedienung (Ein-Taster-Bedienung zum Dimmen, ohne Parametrierung) möglich. Diese kann aber mit LUXORplug oder der ETS verändert werden.

Die ETS-Datenbank finden Sie unter **www.theben.de**.

Proper use (EN)

- The wireless universal dimming actuators switch and dim the brightness of different lamps, such as bulbs, high-voltage halogen lamps, low-voltage halogen lamps (conventional or with electronic transformer) or dimmable LED lamps for 230 V as well as fans
- If potential-free push buttons or switches are connected to the inputs, they can carry out various functions, such as switching, dimming, raising/lowering blinds etc.
- For use in residential and other buildings (office buildings, public buildings, hotels etc.)
- Only for use in closed, dry rooms

Installation

➢ For installation in conventional flush-mounted boxes (according to DIN 49073)

❶ Connection

⚠ **Risk of electric shock!**
The device does not have basic insulation around the terminals and plug connection!

➢ The inputs carry mains voltage! When connecting the inputs or before any intervention at one of the inputs, interrupt the 230 V supply of the device.
➢ Protect against accidental contact during installation.
➢ Maintain a minimum distance of 3 mm from live parts or use additional insulation, e.g. separating strips/walls.
➢ Do not remove the insulation from the unused auxiliary inputs.
➢ Do not cut off the conductors of the unused auxiliary inputs.

⚠ Do not connect mains voltage (230 V) or other external voltages to the extension inputs!

⚠ During installation, ensure there is adequate insulation between mains voltage (230 V) and bus or extensions (min. 5.5 mm).

❷ Start up via direct control (factory setting)

Via input I1, manual operation (one-button operation for dimming, without parameter setting) is possible. This can be changed with LUXORplug or the ETS.

The ETS database is available at **www.theben.de**.

Usage conforme (FR)

- Les actionneurs de variation universels à commande radio commutent et varient la luminosité de différentes lampes électriques, comme les lampes à incandescence, les lampes halogènes à haute tension, les lampes halogènes à basse tension (conventionnelles ou avec transformateur électronique) ou les lampes à LED dimmables, pour 230 V ainsi que les ventilateurs
- Lorsque des boutons-poussoirs ou interrupteurs sans potentiel sont raccordés aux entrées, il est possible d'exécuter diverses fonctions, comme la commutation, la variation, la montée / descente des stores, etc.
- Pour l'utilisation dans des habitations ou bâtiments (bureaux, immeubles publics, hôtels, etc.)
- Utilisation uniquement dans des locaux fermés et secs

Montage

➢ Monter dans les boîtiers encastrés du commerce (selon DIN 49073)

❶ Raccordement

⚠ **Risque d'électrocution !**
L'appareil ne dispose d'aucune isolation de base au niveau des bornes et du connecteur !

➢ Les entrées sont sous tension secteur ! En cas de raccordement aux entrées ou avant toute intervention sur une des entrées, couper l'alimentation de 230 V de l'appareil.
➢ Installer de manière protégée contre les contacts.
➢ Assurer une distance minimale de 3 mm par rapport aux pièces conductrices ou utiliser une isolation complémentaire, par exemple avec des entretoises/parois de séparation.
➢ Ne pas retirer l'isolation des entrées externes non utilisées.
➢ Ne pas couper les fils des entrées externes non utilisées.

⚠ Ne raccorder aucune tension réseau (230 V) ou d'autres tensions externes aux entrées externes !

⚠ Lors de l'installation, s'assurer que l'isolation entre la tension réseau (230 V) et le bus ou les entrées externes est suffisante (au moins 5,5 mm).

❷ Mise en service via une commande directe (état de livraison)

Avec l'entrée I1, une commande manuelle (commande à une touche pour la variation, sans paramétrage) est possible. Elle peut toutefois être modifiée avec LUXORplug ou l'ETS.

La base de données ETS est disponible sur **www.theben.de**.

Uso conforme (IT)

- Gli attuatori radio universali comandano e regolano la luminosità di diversi mezzi d'illuminazione, quali lampadine, lampade alogene ad alto voltaggio, lampade alogene a basso voltaggio (convenzionalmente o con un trasformatore elettrico) oppure lampade LED regolabili per 230 V e ventilatori
- Se un tasto o un interruttore a potenziale zero sono collegati agli ingressi, questi possono eseguire diverse funzioni come commutare, regolare, sollevare e abbassare le veneziane
- Per l'impiego nell'edilizia residenziale e di grandi progetti (edifici con uffici, edifici pubblici, hotel ecc.)
- Utilizzo solo in ambienti chiusi e asciutti

Montaggio

➢ Montare in scatole a incasso comunemente reperibili in commercio (secondo DIN 49073)

❶ Collegamento

⚠ **Pericolo di scosse elettriche!**
L'apparecchio non dispone di un isolamento della base nell'area dei morsetti e dei connettori!

➢ Gli ingressi sono alimentati con tensione di rete! In caso di connessione degli ingressi o di qualsiasi intervento su uno degli ingressi, interrompere l'alimentazione a 230 V dell'apparecchio.
➢ L'installazione deve essere effettuata in modo protetto dai contatti accidentali.
➢ Rispettare una distanza minima di 3 mm dalle parti conduttive o predisporre un isolamento aggiuntivo, ad esempio mediante traversini/pareti divisorie.
➢ Non rimuovere l'isolamento degli ingressi secondari non utilizzati.
➢ Non tagliare i fili degli ingressi secondari non utilizzati.

⚠ Non collegare la tensione di rete (230 V) o altre tensioni esterne agli ingressi di utenze interne!

⚠ Durante l'installazione osservare che vi sia un isolamento sufficiente tra tensione di rete (230 V) e bus oppure utenze interne (almeno 5,5 mm).

❷ Messa in funzione tramite comando diretto (stato di consegna)

Tramite l'ingresso I1, è possibile un comando manuale (comando ad un tasto per la regolazione, senza parametrizzazione). Questo tempo può tuttavia essere modificato con LUXORplug oppure l'ETS.

La banca dati ETS si trova su **www.theben.de.**

Uso previsto (ES)

- Los actuadores de regulación de luz universal por radio conmutan y regulan la luminosidad de diferentes tipos de bombillas como lámparas incandescentes, lámparas halógenas de alta y baja tensión (convencionales o con transformador electrónico) o lámparas LED atenuables de 230 V, así como ventiladores
- Si se conectan pulsadores o interruptores libres de potencial en las entradas, estos podrán ejecutar diversas funciones, como conmutar, regular la intensidad de luz, subir/bajar persianas, etc.
- Para el uso en la edificación (edificios de oficinas, edificios públicos, hoteles, etc.)
- Utilización exclusiva en lugares cerrados y secos

Montaje

➢ Montar en cajas de montaje empotrado convencionales (según DIN 49073)

❶ Conexión

⚠ **¡Peligro de descarga eléctrica!**
¡El aparato no tiene aislamiento básico en el área de los bornes y la conexión de enchufe!

➢ ¡Las entradas están sometidas a tensión de red! Cortar el suministro de 230 V del aparato al conectar las entradas o antes de realizar cualquier intervención en una de las entradas.
➢ Instalar protectores contra contacto.
➢ Garantizar una distancia mínima de 3 mm a las piezas conductoras de electricidad o utilizar un aislamiento adicional, p. ej., mediante paredes/separadores.
➢ No retirar el aislamiento de las entradas secundarias que no se utilizan.
➢ No cortar los conductores de las entradas secundarias que no se utilizan.

⚠ ¡No conecte una tensión de red (230 V) o alguna otra tensión externa a las entradas de extensión!

⚠ Durante la instalación, asegurarse de que haya un aislamiento suficiente entre la tensión de red (230 V) y el bus o las extensiones (mín. 5,5 mm).

❷ Puesta en marcha mediante control directo (estado inicial)

Mediante la salida I1 es posible realizar un manejo manual (manejo de un pulsador para regular la luz, sin parametrizar). Esto se puede modificar con LUXORplug o la ETS.

Encontrará la base de datos ETS en **www.theben.de**.

Utilização correta (PT)

- Os atuadores universais remotos de regulação de luminosidade comutam e regulam a luminosidade de diversas lâmpadas como lâmpadas incandescentes, lâmpadas de halogéneo de alta voltagem, lâmpadas de halogéneo de baixa voltagem (convencional ou com transformador eletrónico) ou lâmpadas LED com regulação de intensidade para 230 V, assim como ventiladores
- Se forem ligados às entradas botões ou interruptores sem potencial, estes podem efetuar diferentes funções como comutar, regular a luminosidade, subir/descer estores, etc.
- Para a utilização na construção de habitações de edifícios (complexos de escritórios, edifícios públicos, hotéis, etc.)
- Utilização apenas em espaços secos e fechados

Montagem

➢ Montar em caixas embutidas convencionais (conforme a DIN 49073)

❶ Ligação

⚠ **Perigo de choque elétrico!**
O aparelho não possui qualquer isolamento básico na área dos terminais e da conexão de encaixe!

➢ As entradas transportam tensão de rede! Interromper a alimentação de 230 V do aparelho no caso de ligação das entradas ou antes de qualquer intervenção numa das entradas.
➢ Instalar proteção contra contacto.
➢ Assegurar uma distância mínima de 3 mm em relação a peças condutoras ou isolamento adicional, por ex. ao utilizar separadores/paredes separadoras.
➢ Não remover o isolamento das entradas secundárias não utilizadas.
➢ Não cortar os fios das entradas secundárias não utilizadas.

⚠ Não ligar qualquer tensão de rede (230 V) ou outras tensões externas às entradas de ramais!

⚠ Na instalação assegurar um isolamento suficiente entre a tensão de rede (230 V) e o bus ou ramais (mín. 5,5 mm).

❷ Colocação em funcionamento através de controlo direto (programação de fábrica)

Através da entrada I1 é possível uma operação manual (operação de um botão para regular a luminosidade, sem parametrização). Esta pode ser alterada com LUXORplug ou com a ETS.

Pode aceder ao banco de dados de ETS em **www.theben.de**.

LUXORliving D1 RF 4800670

KNX

LUXORliving

Hotline Theben:
+49 7474 692-369

theben

WAARSCHUWING (NL)

Levensgevaar door elektrische schokken of brand!
- Montage uitsluitend door een elektromonteur laten uitvoeren!
- Vóór montage/demontage netspanning vrijschakelen
- Voor aanvullende beschrijvingen van functies verwijzen wij naar het LUXORliving-handboek.

Algemene info
- De radio universele dimactor D1 RF voldoet aan EN 60669-2-1 bij voorgeschreven montage
- De actor kan samen met conventionele toetsen/schakelaars in inbouwdozen worden gemonteerd
- De LUXORliving-serie is een serie compacte apparaten waarmee men kan schakelen, dimmen, verwarmen en regelen
- Inbedrijfstelling met software LUXORplus en eenvoudige te bedienen via de app LUXORplay (voor Android en iOS): www.LUXORliving.de
- Bij gebruik in combinatie met een KNX-systeem vindt de programmering plaats via de ETS

Technische specificaties

Bedrijfsspanning: 230 V AC, 50/60 Hz
Stand-by-vermogen min.: < 0,4 W
Soort contact: ε-contact
Lasttypen: R/L/C
Minimumlast: 2 W
Beschermingsgraad: IP 20
Beschermingsklasse: II bij voorgeschreven montage
Bedrijfstemperatuur: – 5 °C ... + 45 °C
Met faseafsnijding: gloei-/halogeenlamplast / dimbare LED's* 250 W bij 25 °C
Binaire ingangen:
– Contactspanning: 3,3 V
– Contactstroom: 0,5 mA
– Max. kabellengte: 3 m (externe ingangen)
– Lengte aansluitdraden: 25 cm
Ontwerpstootspanning: 4 kV
Vervuilingsgraad: 2
Aansluitdiameter: 4 mm²
Afmetingen: 46,8 x 48,6 x 21,2 mm
Radiofrequentie/signaalvermogen 868,3 MHz/max. 10 mW

* **Met faseaansnijding**: led: 22 W (t/m 25 °C)

ⓘ Opvallende zaken bij de dimreactie of zendstoringen zijn bij gedimde lampen (vooral leds) vanwege de constante technische vooruitgang niet uitgesloten.

Hierbij verklaart Theben AG dat dit type radiografische installatie aan de richtlijn 2014/53/EU voldoet. De volledige tekst van de EU-Conformiteitsverklaring is beschikbaar op de volgende website: www.theben.de/red-konformitaet

Nadere informatie
http://qr.theben.de/p/4800670nl

ADVARSEL (DA)

Livsfare på grund af elektrisk stød eller brand!
- Monteringen må udelukkende udføres af en el-installatør!
- Kobl spændingen fra før montering/afmontering!
- Yderligere funktionsbeskrivelser i LUXORliving-manualen.

Generelle informationer
- Den trådløse universaldæmpningsaktoren D1 RF er i overensstemmelse med EN 60669-2-1 ved montering efter bestemmelserne
- Den kan monteres i indmurede stikkontakter med traditionelle trykknapper/kontakter
- LUXORliving-serien er en serie af apparater i kompakt konstruktion, med hvilke man kan koble, slukke, dæmpe, varme og styre
- Opstart med softwaren LUXORplug og nem betjening med appen LUXORplay (til Android og iOS): www.LUXORliving.de
- Ved anvendelse sammen med et KNX-system foretages programmeringen med ETS

Tekniske data

Driftsspænding: 230 V AC, 50/60 Hz
Standby-effekt min.: < 0,4 W
Kontaktart: ε-kontakt
Belastningstyper: R/L/C
Minimum-belastning: 2 W
Beskyttelsesart: IP 20
Beskyttelsesklasse: II ved montering efter bestemmelserne
Driftstemperatur: – 5 °C ... + 45 °C
Med faseudgang: gløde-/halogenlampebelastning / dæmpbare LEDs* 250 W ved 25 °C
Binære indgange:
– Kontaktspænding: 3,3 V
– Kontaktstrøm: 0,5 mA
– Maks. kabellængde: 3 m (eksterne indgange)
– Længde tilslutningsledninger: 25 cm
Mærkestødspænding: 4 kV
Tilsmudsningsgrad: 2
Tilslutningstværsnit: 4 mm²
Mål: 46,8 x 48,6 x 21,2 mm
Trådløs sekvens/sendeeffekt 868,3 MHz/maks. 10 mW

* **Med fase-ind**: LED: 22 W (indtil 25 °C)

ⓘ Uregelmæssigheder i dæmpningsreaktionen eller fejl i den trådløse forbindelse kan ikke udelukkes ved dæmpede lamper (især LEDs) på grund af den permanente tekniske udvikling.

Hermed erklærer Theben AG, at dette trådløse anlæg er i overensstemmelse med direktivet 2014/53/EU. EU-overensstemmelseserklæringens fuldstændige tekst er til rådighed på følgende netadresse: www.theben.de/red-konformitaet

Yderligere informationer
http://qr.theben.de/p/4800670da

VARNING (SV)

Livsfara p.g.a. risk för elektriska stötar eller brand!
- Montering får endast utföras av behörig elektriker!
- Koppla från strömmen innan montering/demontering!
- Ytterligare funktionsbeskrivningar i LUXORliving-handboken.

Allmän information
- Den fjärrstyrda universal dimmeraktorn D1 RF motsvarar EN 60669-2-1 vid föreskriven montering
- Den kan monteras med konventionella tryckknappar/brytare i den inbyggda kontaktdosan
- LUXORliving-serien är en serie apparater i kompakt utförande som man kan använda till omkoppling, dimning, uppvärmning och styrning
- Igångsättning med programvaran LUXORplug och enkel användning med appen LUXORplay (för Android och iOS): www.LUXORliving.de
- Vid användning i ett KNX-system sker programmeringen med ETS

Tekniska data

Driftspänning: 230 AC, 50/60 Hz
Standby prestanda min.: < 0,4 W
Kontakttyp: ε-Kontakt
Belastningstyper: R/L/C
Minimilast: 2 W
Kapslingsklass: IP 20
Skyddsklass: II vid ändamålsenlig montering
Driftstemperatur: – 5 °C ... + 45 °C
Med fasavsnitt: Glöd-/halogenlampebelastning/dimmbara LED-lampor* 250 W vid 25 °C
Binäringångar:
– Kontaktspänning: 3,3 V
– Kontaktström: 0,5 mA
– Max. kabellängd: 3 m (extern ingång)
– Längd anslutningskabel: 25 cm
Mätimpulsspänning: 4 kV
Nedsmutsningsgrad: 2
Anslutningsarea; 4 mm²
Mått: 46,8 x 48,6 x 21,2 mm
Radiofrekvens/sändareffekt 868,3 MHz/max. 10 mW

* **Med framkantsstyrning**: LED: 22 W (upp till 25 °C)

ⓘ Avvikelser i dimringsbeteende eller radiostörningar går inte att utesluta med dimrade lampor (särskilt LED-lampor) på grund av den ständiga tekniska utvecklingen.

Härmed försäkrar Theben AG att denna radioutrustning överensstämmer med direktiv 2014/53/EU. Den fullständiga texten för EG-försäkran om överenskommelse finns tillgänglig på följande internetadress: www.theben.de/red-konformitaet

Ytterliga infomation
http://qr.theben.de/p/4800670sv

VAROITUS (FI)

Sähköiskun tai palon aiheuttama hengenvaara!
- Asennuksen saa suorittaa vain sähköalan ammattilainen!
- Ennen asennusta/purkua on verkkojännite kytkettävä pois päältä!
- Lisätietoa toiminnoista, katso LUXORliving-käsikirja.

Yleistä tietoa
- Radiotaajuudella toimiva yleishimmentimen toimilaite D1 RF on standardin EN 60669-2-1 vaatimusten mukainen määräysten mukaisesti asennettuna
- Sen voi asentaa tavallisilla painikkeilla/kytkimillä uppoasennusrasiaan
- LUXORliving-sarja koostuu kompakti laitesarjan laitteista, joiden avulla voidaan suorittaa kytkentä-, himmennys-, lämmitys- ja ohjaustoimintoja
- Käyttöönotto LUXORplug-ohjelmiston avulla ja helppo käyttää sovelluksen LUXORplay-sovelluksen (Android ja iOS): www.LUXORliving.de
- Käytettäessä KNX-järjestelmää ohjelmointi tapahtuu ETS:n avulla

Tekniset tiedot

Käyttöjännite: 230 V AC, 50/60 Hz
Valmiustilan teho min.: < 0,4 W
Kosketin: ε-kosketin
Kuormalajit: R/L/C
Vähimmäiskuorma: 2 W
Kotelointiluokka: IP 20
Suojausluokka: II määräysten mukaisesti asennettuna
Käyttölämpötila: – 5 °C ... + 45 °C
Laskevalla reunalla: Hehku-/halogeenilamppukuorma / himmennettävät LEDit* 250 W 25 °C:ssa
Binääritulot:
– Kosketusjännite: 3,3 V
– Kosketusvirta: 0,5 mA
– Sähköjohdon maks.pituus: 3 m (ulkoiset tulot)
– Liitäntäjohtimien pituus: 25 cm
Nimellissyöksyjännite: 4 kV
Likaantumisaste: 2
Liitäntäjohdon halkaisija: 4 mm²
Mitat: 46,8 x 48,6 x 21,2 mm
Radiotaajuus/lähetysteho 868,3 MHz/maks. 10 mW

* **Vaihekulma**: LED: 22 W (maks. 25 °C)

ⓘ Himmennyskäyttäytymisen poikkeavuuksia tai toimintahäiriöitä ei voi sulkea kokonaan pois himmennettäviä lamppuja (erityisesti LED-lamppuja) käytettäessä jatkuvan teknisen kehityksen vuoksi.

Theben AG vakuuttaa täten, että tämä radiolaitetyyppi on direktiivin 2014/53/EU mukainen. EU-yhdenmukaisuusvaatimuksen täydellinen teksti on saatavilla seuraavasta Internet-osoitteesta: www.theben.de/red-konformitaet

Lisätietoa
http://qr.theben.de/p/4800670fi

ADVARSEL (NO)

Livsfare på grunn av elektrisk støt eller brann!
- Montasje må kun utføres av autorisert elektroinstallatør!
- Koble fra strømmen før montering/demontering!
- Ytterligere funksjonsbeskrivelser i LUXORliving-håndboken.

Generell informasjon
- Den trådløse universaldimmeaktuatoren D1 RF overholder EN 60669-2-1 ved forskriftsmessig montering
- Den kan monteres i innfellingsbokser med konvensjonelle pulsbrytere/brytere
- LUXORliving-serien er en serie av apparater i kompakt byggeform, for bruk til kobling, dimming, oppvarming og styring
- Idriftsetting med programvaren LUXORplug og enkel betjening med appen LUXORplay (til Android og iOS): www.LUXORliving.de
- Ved bruk i et KNX-system skjer programmeringen med ETS

Tekniske data

Driftsspenning: 230 V AC, 50/60 Hz
Standby-effekt: min.: < 0,4 W
Kontakttype: ε-kontakt
Lasttyper: R/L/C
Minimumsbelastning: 2 W
Kapslingsgrad: IP 20
Beskyttelsesklasse: II ved forskriftsmessig monterin
Driftstemperatur: -5 °C ... + 45 °C
Med bakkantdimming: Gløde-/halogenlampelast / Dimmbare LED-er* 250 W ved 25 °C
Binærinnganger:
– Kontaktspenning: 3,3 V
– Kontaktstrøm: 0,5 mA
– Maks. kabellengde: 3 m (eksterne innganger)
– Lengde tilkoblingstråder: 25 cm
Nominell støtspenning: 4 kV
Tilsmussingsgrad: 2
Tilkoblingstverrsnitt: 4 mm²
Mål: 46,8 x 48,6 x 21,2 mm
Frekvens/sendeeffekt 868,3 MHz/maks. 10 mW

* **Med fasevinkel**: LED: 22 W (til 25 °C)

ⓘ Avvik i dimmeadferden eller radiostøy kan ikke utelukkes fra dimmede lamper (spesielt LED-er) på grunn av stadig tekniske fremskritt.

Herved erklærer Theben AG, at denne trådløse anleggstypen oppfyller direktivet 2014/53/EU. Hele teksten i EU-samsvarserklæringen er tilgjengelig på følgende internettadresse: www.theben.de/red-konformitaet

Ytterligere informasjon
http://qr.theben.de/p/4800670no

UPOZORNĚNÍ (CS)

Ohrožení života v důsledku úrazu elektrickým proudem nebo požáru!
- Montáž si nechejte provést výhradně odborným pracovníkem pro elektrická zařízení!
- Před montáží/demontáží odpojte síťové napětí!
- Další popis funkce naleznete v příručce LUXORliving.

Obecné informace
- Rádiový univerzální stmívací akční člen D1 RF splňuje v případě montáže v souladu s určením požadavky normy EN 60669-2-1
- Lze jej instalovat spolu s běžnými tlačítky/spínači do krabic pod omítkou
- Série LUXORliving je řada přístrojů s kompaktní konstrukcí, s jejichž pomocí lze ovládat spínání, stmívání, topení a řízení
- Uvedení do provozu pomocí softwaru LUXORplug a jednoduchá obsluha pomocí aplikace LUXORplay (pro Android a iOS): www.LUXORliving.de
- Při použití v systému KNX se programování provádí pomocí ETS

Technické údaje

Provozní napětí: 230 V AC, 50/60 Hz
Výkon v pohotovostním režimu min.: < 0,4 W
Druh kontaktu: kontakt ε
Druhy zatížení: R/L/C
Minimální zatížení: 2 W
Druh krytí: IP 20
Třída ochrany: II při odpovídající montáži
Provozní teplota: - 5 °C ... + 45 °C
S fázovým řízením: Zatížení žárovek / halogenových žárovek / Stmívatelné LED* 250 W při 25 °C
Binární vstupy:
– Kontaktní napětí: 3,3 V
– Kontaktní proud: 0,5 mA
– Max. délka kabelu: 3 m (externí vstupy)
– Délka připojných drátů: 25 cm
Jmenovité rázové napětí: 4 kV
Stupeň znečištění: 2
Průřez připojení: 4 mm²
Rozměry: 46,8 x 48,6 x 21,2 mm
Rádiová frekvence / vysílací výkon 868,3 MHz/max. 10 mW

* **S fázovým řízením se zpožděným spínáním**: LED: 22 W (do 25 °C)

ⓘ Odchylky v chování při stmívání nebo poruchy rádiových vln nejsou u stmívaných svítidel (obzvláště LED) z důvodu stálého technického pokroku vyloučeny.

Tímto společnost Theben AG prohlašuje, že tento typ rádiového zařízení splňuje požadavky směrnice 2014/53/EU. Celý text EU prohlášení o shodě je k dispozici na následující internetové adrese: www.theben.de/red-konformitaet

Další informace
http://qr.theben.de/p/4800670cs

❶

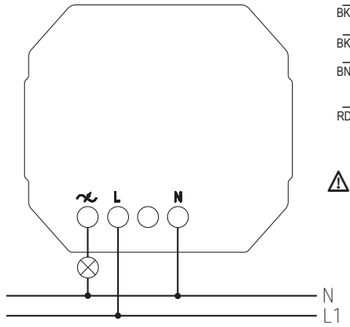

⚠ Correct connection required for smooth operation. Respect polarity L/N!

theben

SBA7EE-KUJTAB
SBA7EE-KUJTAB
KQYNXA-ESSUAX
0048FF000000
4800670 319709

Example of a label with QR code

The wireless universal dimmer actuators support Secure communication. For start-up, the Factory-Default-Setup-Key (FDSK) is required (sticker on the device).

⚠ Keep the Factory-Default-Setup-Key in a safe place.

⚠ Remove the stickers from the device for maximum safety. If the FDSK is lost, a recovery is not possible. In this case, startup is only possible „insecure".

❷

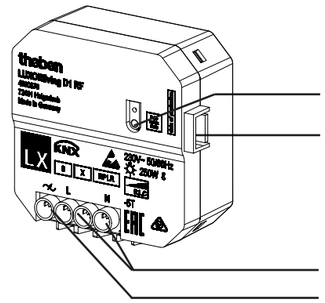

Programming button and LED for physical address

Plug connection for external inputs

⚠ The extension inputs are connected to mains voltage.
Do not remove the insulation from the unused auxiliary inputs.

mains input

dimming output

Bedoeld gebruik (NL)

- De radio universele dimactoren schakelen en dimmen de lichtsterkte van diverse lampen zoals gloeilampen, HV-halogeenlampen, LV-halogeenlampen (conventioneel of met elektronische transformator) of dimbare LEd-lampen voor 230 V en ventilatoren
- Wanneer potentiaalvrije toetsen of schakelaars op de ingangen worden aangesloten, kunnen deze diverse functies zoals schakelen, dimmen, jaloezieën omhoog/omlaag bewegen etc. uitvoeren
- Geschikt voor de woning- en projectbouw (kantoorgebouwen, openbare gebouwen, hotels etc.)
- Alleen in gesloten, droge ruimtes gebruiken

Montage

➢ In normaal in de handel verkrijgbare inbouwdozen (volgens DIN 49073) monteren

❶ Aansluiting

⚠ **Gevaar door elektrische schokken!**
Het apparaat is bij de klemmen en stekkers niet geïsoleerd!

➢ Op de ingangen staat netspanning! Bij aansluiting van de ingangen of voor elke ingreep in een van de ingangen de 230 V-voeding van het apparaat onderbreken.
➢ Aanraakveilig installeren. .
➢ Voor minimaal 3 mm afstand tot stroomvoerende delen of extra isolatie met bijv. verdelers zorgen.
➢ De isolatie van de niet-gebruikte nevenplaatsingangen niet verwijderen.
➢ De aders van de niet-gebruikte nevenplaatsingangen niet afknippen.

⚠ Geen netspanning (230 V) of andere externe spanningen op de nevenplaatsingangen aansluiten! .

⚠ Bij de installatie op voldoende isolatie tussen netspanning (230 V) en bus resp. nevenplaatsen letten (min. 5,5 mm).

❷ Ingebruikname via directe aansturing (leveringstoestand)

Via ingang I1 is handbediening (1-toetsbediening voor het dimmen, zonder parametrering) mogelijk. Deze kan echter met LUXORplug of de ETS worden gewijzigd.

De ETS-database vindt u op **www.theben.de**.

Anvendelse efter bestemmelserne (DA)

- De trådløse universaldæmpere kobler og dæmper lysstyrken for forskellige lyskilder som glødelamper, højvolts-halogenlamper, lavvolts-halogenlamper (traditionelle eller med elektronisk transformator) eller dæmpbare LED-lamper til 230 V samt ventilatorer
- Hvis der sluttes potentialfri taster eller kontakter til indgangene, kan de forskellige funktioner som kobling, dæmpning, op-/nedkørsel af persienner osv. udføres
- Til anvendelse i bolig- og objektbyggeri (kontorbygninger, offentlige bygninger, hoteller etc.)
- Må kun anvendes i lukkede, tørre rum

Montering

➢ Monteres i almindelige indmurede stikkontakter (iht. DIN 49073)

❶ Tilslutning

⚠ **Fare på grund af elektriske stød!**
Apparatet har ingen basisisolering i klemmernes og stikforbindelsens område!

➢ Indgangene leder netspænding! Ved tilslutning af indgangen eller før indgreb skal apparatets 230 V-forsyning afbrydes.
➢ Installér berøringssikkert.
➢ Sørg for en minimum-afstand på 3 mm til ledende dele, eller brug ekstra isolering med f.eks. mellemstykker/-vægge.
➢ Fjern ikke isoleringen til hjælpeindgangene, der ikke anvendes.
➢ Skær ikke faserne af til hjælpeindgangene, der ikke anvendes.

⚠ Tilslut ikke netspænding (230 V) eller anden ekstern spænding til hjælpeindgangene!

⚠ Sørg for tilstrækkelig isolering mellem netspænding (230 V) og bus eller hjælpeindgangene (min. 5,5 mm).

❷ Opstart via direkte styring (tilstand ved udleveringen)

Via indgang I1 er manuel betjening (en-tastebetjening til dæmpning, uden parametrering) mulig. De kan dog ændres med LUXORplug eller ETS.

ETS-databasen kan findes under **www.theben.de**.

Avsedd användning (SV)

- De fjärrstyrda universal dimmeraktorerna till och frånkopplar och dimrar ljusstyrkan hos olika lampor som t ex glödlampor, högvolts halogenlampor, lågvolts halogenlampor (konventionella eller med elektronisk transformator) eller dimringsbara LED-lampor för 230 V samt fläktar
- När potentialfria tryckknappar eller brytare ansluts till ingångarna, kan de utföra olika funktioner som t ex koppla, dimra, dra upp eller fälla ner jalusier etc.
- För användning i bostads- och objektbyggnationer (Kontorsbyggnader, offentliga byggnader, hotell etc.)
- Endast för användning i slutna, torra utrymmen

Montering

➢ Montera i vanliga inbyggda dosor (enligt DIN 49073)

❶ Anslutning

⚠ **Ris för elektriska stötar!**
Apparaten förfogar inte över grundisolering i plintarna och kontaktdonet!

➢ Ingångarna är nätspänningsförande! Koppla från 230 V-försörjningen till enheten vid anslutning till ingångarna eller innan ingrepp vid någon av ingångarna.
➢ Installera beröringssäkert.
➢ Säkerställ ett avstånd på minst 3 mm till ledande delar eller använd extraisolering t.ex. genom avdelare/isolationsbarriärer.
➢ Avlägsna inte isoleringen på sekundära ingångar som inte används.
➢ Skär inte av ledningar från sekundära ingångar som inte används.

⚠ Anslut ingen nätspänning (230 V) eller andra externa spänningar på sekundära ingångar!

⚠ Se till att det finns tillräckligt med isolering mellan nätspänning (230 V) och buss respektive intill liggande kontakter (minst 5,5 mm).

❷ Idrifttagning via direktstyrning (leveransskick)

Via ingångarna I1 och I2 kan man använda en manuell styrning (uppdragning, nedfällning av de upphängda produkterna, utan parametrisering). Detta kan man dock ändra med hjälp av LUXORplug eller ETS.

ETS-databasen hittar du på **www.theben.de**.

Määräysten mukainen käyttö (FI)

- Radiotaajuudella toimivat yleishimmentimen toimilaitteet kytkevät ja himmentävät erilaiset valonlähteet kuten hehkulamput, suur- ja pienjännitehalogeenilamput (perinteiset tai elektronisella muuntajalla) tai himmennettävät LED-lamput 230 V sekä tuulettimet
- Kun potentiaalivapaita painikkeita tai kytkimiä liitetään tuloihin, ne voivat suorittaa eri toimintoja kuten kytkeä, himmentää, ajaa sälekaihtimia ylös ja alas jne.
- Käytettäväksi asuin- ja muissa rakennuksissa (toimistorakennukset, julkiset rakennukset, hotellit jne.)
- Käyttö on sallittu vain suljetuissa, kuivissa tiloissa

Asennus

➢ Asennus tavallisiin uppoasennusrasioihin (DIN 49073)

❶ Liitäntä

⚠ **Sähköiskunvaara!**
Laitteessa ei ole peruseristystä liittimien ja pistoliitännän alueella!

➢ Tulot johtavat verkkojännitettä! Tuloja kytkettäessä tai ennen mitään tuloihin puuttumista pitää laitteen 230 V syöttöjännite kytkeä pois päältä.
➢ Asenna laite kosketussuojattuna.
➢ Varmista, että etäisyys johtaviin osiin on vähintään 3 mm, tai käytä lisäeristeenä esim. välilistaa/-seinää.
➢ Älä poista käyttämättömien lisätulojen eristeitä.
➢ Älä katkaise käyttämättömien lisätulojen johtimia.

⚠ Älä liitä verkkojännitettä (230 V) tai muita ulkoisia jännitteitä lisäliitäntöjen tuloihin!

⚠ Varmista asennuksen yhteydessä riittävä eristys verkkojännitteen (230 V) ja väyläjännitteen tai lisäliitäntöjen välillä (väh. 5,5 mm).

❷ Käyttöotto suoraohjauksella (toimitustila)

Manuaalinen käyttö on mahdollista tulon I1 kautta (yksipainikekäyttö himmennykseen, ilman parametrien määritystä). Niitä voidaan kuitenkin muuttaa LUXORplugin tai ETS:n avulla.

ETS-tietokannan löydät osoitteesta **www.theben.de**.

Tiltenkt bruk (NO)

- De trådløse universaldimmeaktuatorene kobler og dimmer lysstyrken til forskjellige lyspærer som glødelamper, høyvolt-halogenlamper, lavvolt-halogenlamper (konvensjonelle eller med elektronisk transformator) eller dimmbare LED-lamper for 230 V samt vifter
- Når det kobles potensialfrie pulsbrytere eller vippebrytere til inngangene, kan de utføre ulike funksjoner som kobling, dimming, kjøre persienne opp/ned osv.
- Til bruk i boliger og næringsbygg (kontorbygg, offentlige bygg, hoteller osv.)
- Kun til bruk i lukkede, tørre rom

Montering

➢ Monteres i vanlige innfellingsbokser (iht. DIN 49073)

❶ Tilkobling

⚠ **Fare på grunn av elektrisk støt!**
Apparatet har ingen grunnisolering i området rundt klemmene og pluggforbindelsen!

➢ Inngangene fører nettspenning! Ved tilkobling av inngangene eller andre operasjoner på en av inngangene må 230 V-forsyningen av apparatet slås av.
➢ Installer berøringssikkert.
➢ Sørg for en minimumsavstand på 3 mm til strømførende deler eller bruk tilleggsisolasjon f.eks. med skilletrinn/-vegger.
➢ Ikke fjern isolasjonen fra ikke brukte sekundærinnganger.
➢ Ikke kutt av ledere til ikke brukte sekundærinnganger.

⚠ Det må ikke kobles til nettspenning (230 V) eller andre eksterne spenninger til sekundærinngangene!

⚠ Sørg for tilstrekkelig isolering mellom nettspenningen (230 V) og bussen eller sekundærpunkter (minst 5,5 mm).

❷ Igangsetting med direktestyringen (utleveringstilstand)

Via inngang I1 er det mulig å betjene manuelt (betjene På-knappen for å dimme, uten parametrering). Dette kan endres med LUXORplug eller ETS.

Du finner ETS-databasen på nettsiden **www.theben.de**.

Použití v souladu s určením (CS)

- Rádiové univerzální stmívací akční členy spínají a stmívají jas různých osvětlovacích těles, jako žárovek, vysokonapěťových a nízkonapěťových halogenových žárovek (konvenčních nebo s elektronickým transformátorem) nebo stmívatelných žárovek LED pro 230 V a také ventilátorů
- Pokud se bezpotenciálová tlačítka nebo spínače připojí ke vstupům, mohou provádět různé funkce jako spínání, stmívání, vytahování/stahování žaluzií atd.
- Pro použití v bytové výstavbě a objektech (kancelářské budovy, veřejné budovy, hotely atd.)
- Použití pouze v uzavřených suchých prostorách

Montáž

➢ Namontování do běžných krabic pod omítkou (podle DIN 49073)

❶ Připojení

⚠ **Ohrožení v důsledku úrazu elektrickým proudem!**
Přístroj nemá žádnou základní izolaci v oblasti svorek a konektoru!

➢ Vstupy vedou síťové napětí! Při připojování vstupů nebo před jakýmkoliv zásahem na některém ze vstupů přerušte napájení 230 V přístroje.
➢ Nainstalujte s ochranou proti doteku.
➢ Zajistěte minimální vzdálenost 3 mm od vodivých dílů nebo použijte dodatečnou izolaci, např. oddělovací přechodové můstky/přepážky.
➢ Neodstraňujte izolaci nepoužívaných vedlejších vstupů.
➢ Neodřezávejte žíly nepoužívaných vedlejších vstupů.

⚠ Nepřipojujte žádné síťové napětí (230 V) ani jiná externí napětí k pobočkovým vstupům!

⚠ Při instalaci dbejte na dostatečnou izolaci mezi síťovým napětím (230 V) a sběrnicí, resp. pobočkami (min. 5,5 mm).

❷ Uvedení do provozu pomocí přímého ovládání (stav při dodání)

Prostřednictvím vstupu I1 je možné ruční ovládání (ovládání jedním tlačítkem pro stmívání, bez nastavování parametrů). To však lze změnit pomocí LUXORplug nebo ETS.

Databázi ETS naleznete na **www.theben.de**.

LUXORliving D1 RF 4800670

KNX

LUXORliving

Hotline Theben:
+49 7474 692-369

theben

ΠΡΟΕΙΔΟΠΟΙΗΣΗ (EL)

Κίνδυνος θανάτου εξαιτίας ηλεκτροπληξίας ή πυρκαγιάς!

- Η τοποθέτηση πρέπει να διεξάγεται αποκλειστικά από εξειδικευμένους ηλεκτρολόγους!
- Πριν από τη συναρμολόγηση/αποσυναρμολόγηση αποσυνδέστε την παροχή ηλεκτρικού ρεύματος!
- Για περισσότερες περιγραφές λειτουργιών, βλ. εγχειρίδιο LUXORliving.

Γενικές πληροφορίες

- Ο ασύρματος ρεοστάτης γενικής χρήσης της σειράς D1 RF συμμορφώνεται με το πρότυπο EN 60669-2-1 όταν η συναρμολόγηση έχει γίνει σύμφωνα με τις προδιαγραφές
- Συνατότητα εγκατάστασης με συμβατικά πλήκτρα/διακόπτες σε χωνευτές υποδοχές
- Η σειρά LUXORliving είναι μια σειρά συσκευών συμπαγούς κατασκευαστικού τύπου για λειτουργίες ενεργοποίησης, ελέγχου έντασης φωτισμού, θέρμανσης και χειρισμού
- Θέση σε λειτουργία με το λογισμικό LUXORplug και εύκολος χειρισμός με την εφαρμογή LUXORplay (για Android και iOS): www.LUXORliving.de
- Σε περίπτωση χρήσης σε σύστημα KNX, ο προγραμματισμός πραγματοποιείται μέσω του ETS

Τεχνικά χαρακτηριστικά

Τάση λειτουργίας: 230 V AC, 50/60 Hz
Ισχύς αναμονής ελάχ.: < 0,4 W
Τύπος επαφής: Επαφή ε
Τύποι φορτίου: R/L/C
Ελάχιστο φορτίο: 2 W
Τύπος προστασίας: IP 20
Κλάση προστασίας: II όταν η συναρμολόγηση έχει γίνει σύμφωνα με τις προδιαγραφές
Θερμοκρασία λειτουργίας: - 5 °C ... + 45 °C
Με διακοπή φάσεων:
Φορτίο λαμπτήρα πυρακτώσεως/αλογόνου / LED με ρυθμιζόμενη ένταση* 250 W στους 25 °C
Δυαδικές είσοδοι:
– Τάση επαφής: 3,3 V
– Ρεύμα επαφής: 0,5 mA
– Μέγ. μήκος καλωδίου: 3 m (εξωτερικές είσοδοι)
– Μήκος συρμάτων σύνδεσης: 25 cm
Ονομαστική κρουστική τάση: 4 kV
Βαθμός συσσώρευσης ακαθαρσιών: 2
Διατομή σύνδεσης: 4 mm²
Διαστάσεις: 46,8 x 48,6 x 21,2 mm
Ραδιοσυχνότητα/Ισχύς μετάδοσης 868,3 MHz/μέγ. 10 mW

* **Με έλεγχο φάσης**: LED: 22 W (έως 25 °C)

ⓘ Δεν αποκλείεται το ενδεχόμενο προβλημάτων στην ένταση φωτεινότητας ή δυσλειτουργιών σε ορισμένους λαμπτήρες ρυθμιζόμενης έντασης (ιδίως LED) λόγω της διαρκούς τεχνολογικής εξέλιξης.

Διά του παρόντος η Theben AG δηλώνει ότι αυτός ο τύπος ασύρματων συστημάτων συμμορφώνεται προς την οδηγία 2014/53/ΕΕ. Το πλήρες κείμενο της δήλωσης συμμόρφωσης ΕΕ διατίθεται στην παρακάτω ηλεκτρονική διεύθυνση: www.theben.de/red-konformitaet

Περισσότερες πληροφορίες
http://qr.theben.de/p/4800670en

אזהרה (HE)

סכנת חיים כתוצאה מהתחשמלות או שריפה!

- ההתקנה תתבצע אך ורק על ידי חשמלאי מוסמך!
- לפני ההתקנה / הפירוק יש לנתק מאספקת החשמל!
- תיאור פונקציות נופות ניתן למצוא במדריך למשתמש של LUXORliving.

מידע כללי

- אקטואטור עמעום הרדיו האוניברסלי D1 RF תואם לתקן EN 60669-2-1 כאשר הוא מותקן כמתוכנן
- היחידות ניתנות להתקנה עם לחצנים/מפסקים בקופסאות מיתוג רגילות
- סדרת LUXORliving היא סדרה של יחידות קומפקטיות המאפשרות מיתוג, עמעום, חימום ובקרה
- הרכבה עם תוכנת LUXORplug והפעלה פשוטה עם אפליקציית LUXORplay)עבור אנדרואיד ו-iOS(: www.LUXORliving.de
- כאשר נעשה שימוש במערכת KNX, התכנות מתבצע באמצעות ה- ETS

נתונים טכניים

מתח הפעלה: 230 וולט AC, 50/60 הרץ
הספק מינימום במצב המתנה: פחות מ-0.4W
סוג המחבר: מחבר â
סוגי טעינה: R/L/C
סוגי טעינה: R/L/C
סוג הגנה: IP 20
סוג הגנה: II כאשר מותקן כמתוכנן
טמפרטורת הפעלה: 45°C ...-5°C+
*עם נורות LED בעלות בקרת זווית פאזה: 22W (עד 25°C)
מערכת בינארית:
- מתח מגע: 3.3 V
- זרם מגע: 5. mA
- אורך כבל מרבי: 3 מ')כניסות חיצוניות(
- אורך חיווט החיבור: 25 ס"מ
מתקפי מתח: 4 kV
דרגת זיהום: 2
חתך חיבור: 4 מ"מ²
מידות: 46.8 x 21 x 44.5 מ"מ
תדר רדיו/הספק שידור 868.3 MHz/מקסימום 10 mW

*עם נורות LED בעלות בקרת זווית פאזה: 22W)עד 25°C)

בשל התקדמות טכנית מתמדת, לא ניתן לשלול התנהגות חריגה או הפרעות רדיו בשימוש בנורות מתעממות)בפרט בנורות LED).

חברת Theben AG מצהירה בזאת כי מערכת רדיו מסוג זה עומדת בדרישות הנחיה EU/2014/53. הנוסח המלא של הצהרת התאימות של האיחוד האירופי זמין בכתובת האינטרנט הבאה: www. theben.de/red-konformitaet

מידע נוסף
http://qr.theben.de/p/4800670en

OSTRZEŻENIE (PL)

Zagrożenie dla życia z powodu porażenia prądem lub pożaru!

- Montaż należy zlecać wyłącznie wykwalifikowanemu elektrykowi!
- Przed montażem/demontażem należy odłączyć napięcie sieciowe!
- Pozostałe opisy funkcji znajdują się w podręczniku LUXORliving.

Informacje ogólne

- Radiowy uniwersalny aktor ściemniający D1 RF odpowiada normie EN 60669-2-1 przy właściwym montażu
- Może być montowany z konwencjonalnymi przyciskami/przełącznikami w puszkach podtynkowych
- Seria LUXORliving to szereg kompaktowych urządzeń umożliwiających przełączanie, ściemnianie oświetlenia, regulację ogrzewania i sterowanie różnymi funkcjami
- Uruchomienie za pomocą oprogramowania LUXORplug i prosta obsługa przy użyciu aplikacji LUXORplay (na urządzenia z systemem Android i iOS): www.LUXORliving.de
- W przypadku użycia w systemie KNX programowanie następuje za pomocą ETS

Dane techniczne

Napięcie robocze: 230 V AC, 50/60 Hz
Moc czuwania min.: < 0,4 W
Rodzaj zestyku: zestyk ε
Rodzaje obciążenia: R/L/C
Minimalne obciążenie: 2 W
Stopień ochrony: IP 20
Klasa ochronności: II przy właściwym montażu
Temperatura pracy: -5°C ... +45°C
Z regulacją kąta fazowego:
Moc przyłączeniowa żarówek/halogenów/lampy LED z możliwością ściemniania* 250 W przy 25°C
Wejścia binarne:
– Napięcie zestyków: 3,3 V
– Prąd zestyków: 0,5 mA
– Maks. długość kabla: 3 m (wejścia zewnętrzne)
– Długość przewodów przyłączeniowych: 25 cm
Znamionowe napięcie udarowe: 4 kV
Stopień zanieczyszczenia: 2
Przekrój przyłącza: 4 mm²
Wymiary: 46,8 x 48,6 x 21,2 mm
Częstotliwość radiowa/moc nadawcza 868,3 MHz/maks. 10 mW

* **Z regulacją kąta fazowego**: LED: 22 W (do 25°C)

ⓘ Nie można wykluczyć niestandardowego ściemniania ani zakłóceń radiowych w ściemnionych świetlówkach (w szczególności LED) ze względu na ciągły postęp techniczny.

Theben AG niniejszym deklaruje zgodność tego typu urządzenia radiowego z wymaganiami dyrektywy 2014/53/UE. Pełny tekst deklaracji zgodności UE dostępny jest pod poniższym adresem:
www.theben.de/red-konformitaet

Więcej informacji
http://qr.theben.de/p/4800670en

ОСТОРОЖНО (RU)

Угроза для жизни в связи с опасностью поражения электрическим током или пожара!

- Монтаж должен производиться исключительно силами квалифицированных электриков!
- Перед монтажом/демонтажом отключите сетевое напряжение!
- Описания других функций в руководстве по LUXORliving.

Общая информация

- Универсальный радиосветорегулятор D1 RF соответствует EN 60669-2-1 при надлежащем монтаже
- Он может встраиваться в коробки для врезного монтажа с обычными кнопочными выключателями/переключателями
- Серия LUXORliving представляет собой ряд приборов с компактной конструкцией для выполнения функций переключения, плавной регулировки яркости света, отопления и управления
- Ввод в эксплуатацию при помощи программы LUXORplug и легкое управление при помощи мобильного приложения LUXORplay (для Android и iOS): www.LUXORliving.de
- При использовании в системе KNX программирование осуществляется при помощи ETS

Технические характеристики

Рабочее напряжение: 230 В перем. тока, 50/60 Гц
Мощность в режиме энергосбережения мин.: < 0,4 Вт
Тип контакта: контакт ε
Типы нагрузки: R/L/C
Минимальная нагрузка: 2 Вт
Степень защиты: IP 20
Класс электрической защиты: II при надлежащем монтаже
Рабочая температура: -5 °C ... +45 °C
С фазовой отсечкой по заднему фронту:
ламповая нагрузка (лампа накаливания/галогенная лампа)/диммируемые светодиоды*
250 Вт при 25 °C
Бинарные входы:
– Контактное напряжение: 3,3 В
– Контактный ток: 0,5 мА
– Макс. длина кабеля: 3 м (внешние входы)
– Длина соединительных проводов: 25 см
Номинальное импульсное напряжение: 4 кВ
Степень загрязнения: 2
Сечение соединительного провода: 4 мм²
Размеры: 46,8 x 48,6 x 21,2 мм
Радиочастота/мощность передатчика 868,3 МГц/макс. 10 мВт

* **С импульсно-фазовым управлением**: светодиод: 22 Вт (до 25 °C)

ⓘ В связи с постоянным техническим развитием нельзя исключить появление отклонений в алгоритме работы функции диммирования или радиопомех при использовании ламп с регулируемой яркостью (в частности, светодиодных).

Настоящим Theben AG заявляет о том, что этот тип радиоустановки соответствует Директиве 2014/53/ЕС. Полный текст заявления о соответствии стандартам и нормам ЕС доступен по следующему адресу в Интернете:
www.theben.de/red-konformitaet

Дополнительная информация
http://qr.theben.de/p/4800670en

VAROVANIE (SK)

Nebezpečenstvo ohrozenia života v dôsledku zásahu elektrickým prúdom alebo vzniku požiaru!

- Montáž nechajte vykonať výlučne kvalifikovaným elektroodborníkom!
- Pred montážou/demontážou vypnite sieťové napätie!
- Ďalšie popisy funkcií v príručke LUXORliving.

Všeobecné informácie

- Diaľkový univerzálny ovládač stmievania D1 RF v prípade správnej montáže zodpovedá norme EN 60669-2-1
- Je ho možné montovať do podomietkových krabíc s konvenčnými tlačidlami/spínačmi
- Séria LUXORliving je rad prístrojov kompaktnej konštrukcie, pomocou ktorých je možné ovládať spínanie, stmievanie, vykurovanie a riadenie
- Uvedenie do prevádzky pomocou softvéru LUXORplug a jednoduché ovládanie pomocou aplikácie LUXORplay (pre Android a iOS): www.LUXORliving.de
- Pri použití v systéme KNX sa programovanie vykonáva pomocou ETS

Technické údaje

Prevádzkové napätie: 230 V AC, 50/60 Hz
Výkon v pohotovostnom režime min.: < 0,4 W
Typ kontaktu: ε-kontakt
Typy zaťaženia: R/L/C
Minimálne zaťaženie: 2 W
Druh ochrany: IP 20
Trieda ochrany: II v prípade správnej montáže
Prevádzková teplota: – 5 °C ... + 45 °C
S výstupnou fázou:
zaťaženie žiarovkami/halogénovými žiarovkami / stmievateľnými LED*
250 W pri 25 °C
Binárne vstupy:
– stykový potenciál: 3,3 V
– kontaktný prúd: 0,5 mA
– max. dĺžka kábla: 3 m (externé vstupy)
– dĺžka pripojovacích vodičov: 25 cm
Dimenzačné rázové napätie: 4 kV
Stupeň znečistenia: 2
Prierez prípojky: 4 mm²
Rozmery: 46,8 x 48,6 x 21,2 mm
Rádiová frekvencia/vysielací výkon 868,3 MHz/max. 10 mW

* **So vstupnou fázou**: LED: 22 W (max. 25 °C)

ⓘ V prípade stmievaných žiarovkách (najmä LED) nie je možné vylúčiť anomálie pri stmievaní alebo rádiové rušenie z dôvodu neustáleho technického pokroku.

Týmto spoločnosť Theben AG vyhlasuje, že tento typ zariadenia vyhovuje norme 2014/53/EÚ. Celý text vyhlásenia o zhode EÚ je k dispozícii na nasledovnej internetovej adrese: www.theben.de/red-konformitaet

Ďalšie informácie
http://qr.theben.de/p/4800670en

İKAZ (TR)

Elektrik çarpması veya yangın nedeniyle ölüm tehlikesi!

- Montaj işlemini yalnızca uzman bir elektrikçiye yaptırın!
- Montaj/sökme işleminden önce şebeke gerilimini kesin!
- LUXORliving kılavuzundaki diğer fonksiyon tanıtımları.

Genel bilgiler

- Telsiz üniversal dimmleme aktuatörü D1 RF, talimatlara uygun montaj durumunda EN 60669-2-1 standardına uygundur
- Standart düğmeler/şalterler ile sıva altı kutulara monte edilebilir
- LUXORliving serisi, açma/kapama, dimleme, ısıtma ve kumanda fonksiyonlarının uygulanabildiği bir dizin cihazdır
- LUXORplug yazılımı ile işletime alma ve LUXORplay App uygulaması (Android ve iOS için) ile kolay kullanım: www.LUXORliving.de
- Bir KNX sistemi kullanıldığında programlama ETS ile yapılır

Teknik veriler

Çalışma gerilimi: 230 V AC, 50/60 Hz
Bekleme modunda min güç: < 0,4 W
Kontak türü: ε kontağı
Yük türleri: R/L/C
Asgari yük: 2 W
Koruma türü: IP 20
Koruma sınıfı: Amacına uygun montaj durumunda II
Çalışma sıcaklığı: – 5 °C ... + 45 °C
Faz bölümlü:
Akkor/halojen lamba yükü / kısılabilir LED'ler*
25 °C'de 250 W
İkili girişler:
- Kontak gerilimi: 3,3 V
- Kontak akımı: 0,5 mA
- Maks. kablo uzunluğu 3 m (harici girişler)
- Bağlantı kabloları uzunluğu: 25 cm
Anma darbe gerilimi: 4 kV
Kirlenme derecesi: 2
Bağlantı kesiti: 4 mm²
Ölçüler: 46,8 x 48,6 x 21,2 mm
Teksiz frekansı/gönderim gücü 868,3 MHz/maks. 10 mW

* **Faz bölümlü**: LED: 22 W (25 °C'ye kadar)

ⓘ Teknik alandaki sürekli geliştirmeler nedeniyle dimlenebilir lambalarda (özellikler LED'ler) dimmerleme özelliğinde kusurlar veya çalışma bozuklukları söz konusu olabilir.

Theben AG firması işbu belgeyle, bu telsiz tesisi tipinin 2014/53/AB yönetmeliğine uygun olduğunu beyan eder. AB uygunluk beyanının tam metni aşağıdaki internet adresindedir:
www.theben.de/red-konformitaet

Daha fazla bilgi için
http://qr.theben.de/p/4800670en

❶

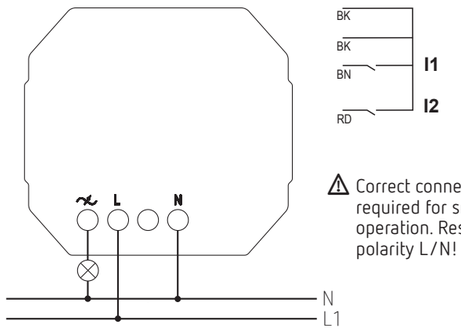

⚠ Correct connection required for smooth operation. Respect polarity L/N!

theben

SBA7EE-KUJTAB
SBA7EE-KUJTAB
KQYNXA-ESSUAX
0048FF000000
4800670 319709

Example of a label with QR code

The wireless universal dimmer actuators support Secure communication. For start-up, the Factory-Default-Setup-Key (FDSK) is required (sticker on the device).

⚠ Keep the Factory-Default-Setup-Key in a safe place.

⚠ Remove the stickers from the device for maximum safety. If the FDSK is lost, a recovery is not possible. In this case, startup is only possible „insecure".

❷

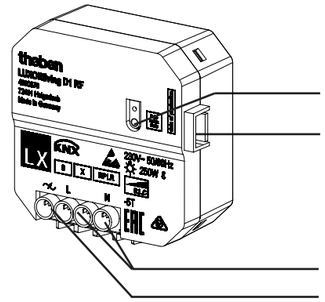

Programming button and LED for physical address

Plug connection for external inputs

⚠ The extension inputs are connected to mains voltage.
Do not remove the insulation from the unused auxiliary inputs.

mains input

dimming output

Προβλεπόμενη χρήση (EL)

- Οι ασύρματοι ρεοστάτες γενικής χρήσης ενεργοποιούν και ρυθμίζουν τη φωτεινότητα σε διάφορα μέσα φωτισμού, όπως λαμπτήρες πυρακτώσεως, λαμπτήρες αλογόνου υψηλής τάσης, λαμπτήρες αλογόνου χαμηλής τάσης (συμβατικές ή με ηλεκτρονικό μετασχηματιστή) ή λυχνίες LED με ρύθμιση έντασης φωτισμού για 230 V καθώς και ανεμιστήρες
- Εάν στις εισόδους συνδεθούν επαφείς ή διακόπτες χωρίς δυναμικό, είναι εφικτή η εκτέλεση διαφόρων λειτουργιών, όπως ενεργοποίηση, ρύθμιση έντασης φωτεινότητας, ανέβασμα/κατέβασμα περσίδων κ.λπ.
- Για χρήση σε οικιακούς και επαγγελματικούς χώρους (κτίρια γραφείων, δημόσια κτίρια, ξενοδοχεία κλπ.)
- Επιτρέπεται η χρήση μόνο σε κλειστούς, στεγνούς χώρους

Τοποθέτηση

➢ Εγκαταστήστε σε κοινές χωνευτές υποδοχές του εμπορίου (σύμφωνα με το DIN 49073)

❶ Σύνδεση

⚠ **Κίνδυνος λόγω ηλεκτροπληξίας!**
Η συσκευή δεν διαθέτει βασική μόνωση στην περιοχή των ακροδεκτών και της σύνδεσης φις!

➢ Οι είσοδοι βρίσκονται υπό τάση! Κατά τη σύνδεση των εισόδων ή πριν από οποιαδήποτε παρέμβαση σε είσοδο, διακόψτε την τροφοδοσία 230 V της συσκευής.
➢ Εγκαταστήστε με προστασία έναντι επαφής.
➢ Διασφαλίστε ελάχιστη απόσταση 3 mm από αγώγιμα εξαρτήματα ή χρησιμοποιήστε πρόσθετη μόνωση π.χ. μέσω διαχωριστικών λωρίδων/τοιχωμάτων.
➢ Μην αφαιρείτε τη μόνωση των δευτερευουσών εισόδων που δεν χρησιμοποιούνται.
➢ Μην κόβετε τους αγωγούς των δευτερευουσών εισόδων που δεν χρησιμοποιούνται.

⚠ Μην συνδέετε τις δευτερεύουσες εισόδους σε τάση δικτύου (230 V) ή άλλες εξωτερικές τάσεις!

⚠ Κατά την εγκατάσταση φροντίστε για την επαρκή μόνωση μεταξύ τάσης δικτύου (230 V) και διαύλου ή/και δευτερευουσών εισόδων (τουλάχ. 5,5 mm).

❷ Θέση σε λειτουργία με απευθείας χειρισμό (Κατάσταση παράδοσης)

Μέσω της εισόδου I1 είναι εφικτός ο χειροκίνητος χειρισμός (χειρισμός με ένα πλήκτρο για τη ρύθμιση έντασης φωτισμού, χωρίς παραμετροποίηση). Μπορεί ωστόσο να τροποποιηθεί με το LUXORplug ή το ETS.

Θα βρείτε τη βάση δεδομένων ETS στο **www.theben.de**.

שימוש מיועד (HE)

- האקטואטורים האלחוטיים האוניברסליים ממתגים ומעמעמים את עוצמת ההארה של נורות שונות כגון מנורות ליבון, מנורות הלוגן במתח גבוה, מנורות הלוגן במתח נמוך (קונבנציונאלי או עם שנאי אלקטרוני) או נורות LED מתעממות למתח 230 וולט, כמו גם של מאווררים
- כאשר לחצנים או מתגים צפים מחוברים אל הכניסות, ניתן להפעיל פונקציות שונות כגון מיתוג, עמעום, פתיחה/סגירה של תריסים וכדומה
- מיועד לשימוש בבנייני מגורים ומסחר (בנייני משרדים, מבני ציבור, בתי מלון וכדומה)
- יש להשתמש רק בחדרים סגורים ויבשים

הרכבה

➢ התקנה בקופסאות מיתוג סטנדרטיות (על פי תקן DIN 49073)

חיבור

! **סכנת חיים בשל התחשמלות!**למכשיר אין בידוד בסיסי באזור המחברים וחיבור התקע!

➢ הכניסות נמצאות תחת מתח חשמלי! בעת חיבור הכניסות או לפני כל פעולה באחת הכניסות, יש לנתק את אספקת מתח 230V של המכשיר.
➢ התקן מחוץ לטווח מגע.
➢ ודא מרחק מינימלי של 3 מ"מ מרכיבים מוליכים או התקן בידוד נוסף, למשל על ידי שימוש במחיצות / קירות.
➢ אין להסיר את הבידוד של הכניסה המשנית שאינה בשימוש.
➢ אין לנתק את כבלי הכניסה המשנית שאינה בשימוש.

! אין לחבר את הכניסות המשניות לרשת החשמל (230 וולט) או למתח חיצוני אחר!

! בעת ההתקנה, יש לוודא בידוד מספיק (לפחות 5.5 מ"מ) בין מתח החשמל (230V) לבין קו הערוץ או ההארכה.

הרכבה באמצעות בקרה ישירה (מצב אספקה)

הפעלה ידנית אפשרית באמצעות כניסה I1 (הפעלה בלחיצת כפתור אחת עבור עמעום, ללא פרמטרים). עם זאת, ייתכנו שינויים לגבי LUXORplug או ETS.

את מסד הנתונים ETS ניתן למצוא בכתובת www.theben.de.

Zastosowanie zgodne z przeznaczeniem (PL)

- Radiowe uniwersalne aktory ściemniające pozwalają włączać, wyłączać i ściemniać różne źródła światła, takie jak żarówki, wysoko- i niskonapięciowe świetlówki halogenowe (konwencjonalne lub z transformatorem elektronicznym) lub lampy LED z możliwością ściemniania dla 230 V oraz wentylatory
- Jeżeli do wejść zostaną podłączone bezpotencjałowe przyciski lub przełączniki, mogą one uruchamiać różne funkcje, takie jak przełączanie, ściemnianie, podnoszenie/opuszczanie żaluzji itd.
- Do zastosowania w budynkach mieszkalnych i komercyjnych (biurowce, budynki publiczne, hotele itd.)
- Do użytku wyłącznie w zamkniętych, suchych pomieszczeniach

Montaż

➢ Montować w dostępnych w handlu puszkach podtynkowych (wg DIN 49073)

❶ Podłączanie

⚠ **Zagrożenie porażeniem prądem elektrycznym!**
Urządzenie nie posiada izolacji podstawowej w obszarze zacisków i złącza wtykowego!

➢ Wejścia przewodzą napięcie sieciowe! Przed podłączeniem wejść lub przystąpieniem do jakichkolwiek prac przy wejściach odłączyć zasilanie 230 V od urządzenia.
➢ Zainstalować urządzenie tak, by było zabezpieczone przed dotknięciem.
➢ Zapewnić odstęp min. 3 mm od części przewodzących lub zastosować dodatkową izolację w postaci drążków/ścianek rozdzielających.
➢ Nie usuwać izolacji nieużywanych wejść wtórnych.
➢ Nie przycinać żył nieużywanych wejść wtórnych.

⚠ Nie podłączać napięcia sieciowego (230 V) ani innych zewnętrznych napięć do wejść wtórników!

⚠ Podczas instalacji zwrócić uwagę na wystarczającą izolację między napięciem sieciowym (230 V) a magistralą wzgl. wtórnikami (min. 5,5 mm).

❷ Uruchomienie za pomocą sterowania bezpośredniego (stan w momencie dostawy)

Za pomocą wejścia I1 możliwa jest obsługa ręczna (obsługa jednym przyciskiem do ściemniania, bez parametryzacji). Można to zmienić poprzez użycie LUXORplug lub ETS.

Bazę danych ETS można znaleźć pod adresem **www.theben.de**.

Использование по назначению (RU)

- Универсальные радиосветорегуляторы включают и регулируют яркость различных осветительных приборов, например, ламп накаливания, высоковольтных галогенных ламп, низковольтных галогенных ламп (обычных или с электронным трансформатором), а также светодиодных ламп на 230 В с плавной регулировкой яркости света и вентиляторов
- Если беспотенциальные кнопочные выключатели или переключатели подсоединить к входам, они могут выполнять различные функции, такие как переключение, плавная регулировка яркости света, перемещение жалюзи вверх/вниз и т. д.
- Для применения в жилищном и объектном строительстве (офисные здания, сооружения общественного назначения, отели и т. д.)
- Применяются только в закрытых сухих помещениях

Монтаж

➢ Монтаж в коробках для врезного монтажа (согласно DIN 49073)

❶ Подключение

⚠ **Опасность в связи с ударом электрическим током!**
Прибор не имеет базовой изоляции в зоне клемм и штекерного соединения!

➢ Входы проводят сетевое напряжение! При подключении входов или при любом вмешательстве на одном из входов следует отключать подачу электропитания 230 В для устройства.
➢ Установите защиту от касания.
➢ Придерживайтесь минимального расстояния 3 мм до токоведущих деталей или используйте дополнительную изоляцию, например, с помощью перегородок/стенок.
➢ Не снимайте изоляцию с неиспользуемых дополнительных входов.
➢ Не отрезайте жилы неиспользуемых дополнительных входов.

⚠ Не подключайте сетевое напряжение (230 В) или другое внешнее напряжение к входам вспомогательных узлов локальной сети связи!

⚠ При установке обеспечьте достаточную изоляцию между сетевым напряжением (230 В) и шиной или вспомогательными узлами сети связи (не менее 5,5 мм).

❷ Ввод в эксплуатацию посредством прямого управления (состояние при поставке)

Через вход I1 возможно ручное управление (одна кнопка для плавной регулировки яркости света, без регулирования параметров). Его можно изменить с помощью LUXORplug или ETS.

Базу данных ETS можно найти на сайте **www.theben.de**.

Správne použitie (SK)

- Diaľkové univerzálne ovládače stmievania spínajú a stmievajú jas rôznych svietidiel, napr. žiaroviek, vysokonapäťových halogénových žiaroviek, nízkonapäťových halogénových žiaroviek (konvenčných alebo s elektronickým transformátorom) alebo stmievateľné LED-lampy pre 230 V a ventilátory
- Ak sa na vstupy pripoja bezpotenciálové tlačidlá alebo spínače, môžu vykonávať rôzne funkcie, napr. spínanie, stmievanie, vytiahnutie/spustenie žalúzií, atď.
- Na použitie v obytných budovách a objektoch (kancelárskych budovách, verejných budovách, hoteloch, atď.)
- Použitie iba v uzavretých suchých priestoroch

Montáž

➢ Montujte do bežne dostupných podomietkových krabíc (podľa DIN 49073)

❶ Pripojenie

⚠ **Nebezpečenstvo zásahu elektrickým prúdom!**
Prístroj nemá v oblasti svoriek a konektora základnú izoláciu!

➢ Na vstupoch je sieťové napätie! Pri pripojení vstupov alebo pred akýmkoľvek zásahom na niektorom zo vstupov odpojte napájanie 230 V prístroja.
➢ Inštalujte tak, aby nedošlo ku kontaktu.
➢ Zabezpečte minimálny odstup 3 mm od vodivých častí alebo prídavnej izolácie, napr. deliacimi priečkami/deliacimi stenami.
➢ Neodstraňujte izoláciu nepoužitých vedľajších vstupov.
➢ Neodrezávajte žily nepoužitých vedľajších vstupov.

⚠ Na vstupy pobočiek nepripájajte sieťové napätie (230 V) ani iné externé napätia!

⚠ Pri inštalácii dbajte na dostatočnú izoláciu medzi sieťovým napätím (230 V) a zbernicou príp. pobočkami (min. 5,5 mm).

❷ Uvedenie do prevádzky prostredníctvom priameho riadenia (stav pri dodávke)

Pomocou vstupu I1 je možná manuálna obsluha (ovládanie tlačidlom pre stmievanie, bez parametrizovania). Toto je však možné zmeniť pomocou LUXORplug alebo ETS.

Databázu ETS nájdete na stránke **www.theben.de**.

Talimatlara uygun kullanım (TR)

- Telsiz üniversal dimmleme aktuatörleri ampul, yüksek voltlu halojen lambalar, alçak voltlu halojen lambalar (klasik ya da elektronik transformatör ile) veya 230 V ya da fan için kısılabilir LED lambaları gibi farklı aydınlatma araçlarının parlaklığını kısar
- Girişlere potansiyelsiz düğmeler veya şalterler bağlandığında, örneğin açma ve kapama, dimleme, jaluzileri açma/kapama vb. gibi çeşitli fonksiyonlar uygulanabilir
- Konut ve obje yapımında kullanım içindi (ofis binası, kamusal binalar, oteller vs.)
- Sadece kapalı, kuru mekanlarda kullanılmalıdır

Montaj

➢ Piyasada satılan sıva altı kutulara (DIN 49073) monte edin

❶ Bağlantı

⚠ **Elektrik çarpması nedeniyle tehlike!**
Cihaz, klemens ve geçmeli bağlantı bölgesinde ana izolasyona sahip değildir!

➢ Girişlerde şebeke gerilimi vardır! Girişlerin bağlantı işleminde veya girişlerin birine müdahale etmeden önce cihazın 230 V beslemesini kesin.
➢ Temasa karşı emniyetli bir şekilde kurun.
➢ İletken parçalara 3 mm´lik asgari mesafe olmasını sağlayın ya da örn. ayırma çıtaları/duvarları aracılığıyla ek izolasyon kullanın.
➢ Kullanılmayan yan girişlerin izolasyonunu çıkarmayın.
➢ Kullanılmayan yan girişlerin kablolarını kesmeyin.

⚠ Yan girişlere şebeke gerilimi (230 V) ya da başka harici gerilimler bağlamayın!

⚠ Kurulum sırasında şebeke gerilimi (230 V) ve veriyolu ya da yan noktalar arasında yeterli izolasyon olmasını sağlayın (en az 5,5 mm).

❷ Doğrudan kumanda üzerinden işletime alma (teslimat durumu)

I1 girişi üzerinden manuel kumanda (kısma için tek düğmeli kumanda, parametrelendirme olmadan) mümkündür. Bu LUXORplug veya ETS ile değiştirilebilir.

ETS veri tabanına **www.theben.de** İnternet adresinden ulaşabilirsiniz.